ОТ ОПЫТНОГО ОБРАЗЦА ДО СЕРИЙНОГО ПРОИЗВОДСТВА

Насосное оборудование ГК «Корвет»

НЕФТЕГАЗОВАЯ ПРОМЫШЛЕННОСТЬ СЕГОДНЯ ОСОБЕННО ОСТРО НУЖДАЕТСЯ В ЭФФЕКТИВНОМ ОБОРУДОВАНИИ ДЛЯ ТРАНСПОРТИРОВКИ И ПЕРЕКАЧКИ НЕФТЕПРОДУКТОВ. ИННОВАЦИИ В ТЕХНОЛОГИИ ДОБЫЧИ И ПЕРЕРАБОТКИ СЫРЬЯ ПРЕДЪЯВЛЯЮТ НОВЫЕ ТРЕБОВАНИЯ К НАСОСНЫМ АГРЕГАТАМ И СТАНЦИЯМ. КАКОЕ ОБОРУДОВАНИЕ СЕГОДНЯ ПРЕДЛАГАЮТ ВЕДУЩИЕ КОМПАНИИ?

TRANSLATION TRANSLATION

Ключевые слова: *нефтегазовая промышленность, насосы, перекачка нефтепродуктов, транспортировка углеводородов, нефтепереработка.*

Васильев Андрей Александрович,
руководитель проекта, ГК «КОРВЕТ»

Передовые предприятия нефтегазовой отрасли используют образцы, в которых сочетаются последние научные достижения и высокая практичность.

Широкая сеть представительств в ключевых промышленных центрах России, высококвалифицированный персонал обеспечивают надежную обратную связь с заказчиком, накапливая опыт в реализации проектов «под ключ». Данное отношение к клиентам позволяет с полным правом считать ГК «Корвет» современным динамично развивающимся предприятием на рынке насосного оборудования.

Тесное сотрудничество непосредственно с конечными потребителями, знание условий работы производимого оборудования, сочетание опыта и новых технологий позволяют предлагать насосы, не уступающие зарубежным аналогам.

В арсенале предприятия широкий ассортимент насосов: оседиагональные, двухвинтовые и мультифазные, многоступенчатые, встраиваемые центробежные, консольные центробежные, двухстороннего входа, питательные, сетевые, шестеренчатые.

Одним из перспективных направлений ГК «Корвет» является производство двухвинтовых насосов, которые позволяют не только перекачивать сверхвязкую нефть при рабочей температуре до 120°С но и экономить электроэнергию. Преимущества использования двухвинтовых насосов по достоинству оценили в компании «Татнефть» в рамках реализации программы поэтапного внедрения в производство этих агрегатов. Программа разработана по инициативе начальника НГДУ «Ямашнефть» Смыкова В.В. и поддержанная генеральным директором компании Магановым Н.У. Цель программы – снижение затрат на транспортировку и подготовку нефти. Эксплуатация двухвинтовых насосных установок подтвердила экономическую эффективность и окупаемость проекта, удалось не только реально сэкономить затраты на электроэнергию, но и оптимизировать затраты на содержание оборудования.

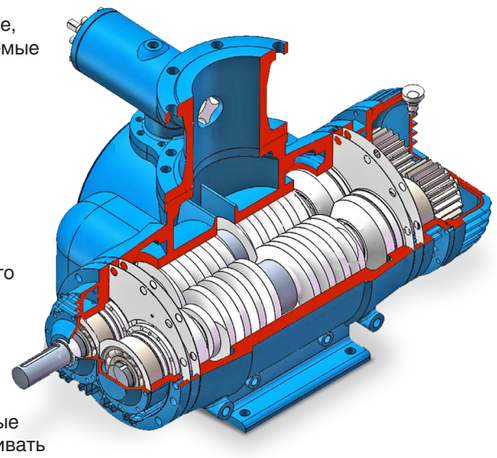

ГК «Корвет» – современное предприятие, чутко реагирующее на потребности рынка в новых технологиях

Принцип работы ГК «Корвет» – проектирование и разработка проектов по техническому заданию заказчика должны реализовываться в опытных производственных образцах и доводиться до запуска в серийное изготовление насосного оборудования.

НАСОСНОЕ ОБОРУДОВАНИЕ ДЛЯ ДОБЫЧИ

НАСОСНОЕ ОБОРУДОВАНИЕ ДЛЯ НЕФТЕПЕРЕРАБОТКИ

НАСОСНОЕ ОБОРУДОВАНИЕ ДЛЯ ПОДГОТОВКИ НЕФТИ

НАСОСНОЕ ОБОРУДОВАНИЕ ДЛЯ ТРАНСПОРТИРОВКИ

Эксплуатация двухвинтовых насосных установок экономит затраты электроэнергию и лптимизирует затраты на содержание оборудования

Двухвинтовые насосы серии 2ВВ применяются для перекачки различных видов жидкости: сырая нефть, сверхвязкая нефть, мазут, смазочные материалы с вязкостью от 40 сСт до 3000 сСт, смеси воды с незначительными включениями механических примесей, а также жидкостей с содержанием газа – мультифазные жидкости.

Винтовые насосы по принципу действия относятся к типу объемных, и подача жидкости в них производится вращающимися винтами, находящимися в зацеплении. Перекачиваемая жидкость движется в корпусе насоса поступательно и при равномерном вращении винтов обеспечивается непрерывная подача ее без завихрений и пенообразования.

Винтовые насосы отличаются надежностью действия, самовсасывающей способностью, бесшумностью в работе и высоким КПД. Допустимое давление подаваемой жидкости определяется конструкцией винтовых пар и мощностью приводного двигателя.

Каждый двухвинтовой насос производства КОРВЕТ подбирается индивидуально. Основными критериями подбора является вязкость жидкости, концентрация и размеры механических примесей, режим работы насоса, а также необходимые заказчику производительность и давление на выходе насоса.

Использование передовых конструкторских решений в разработке нового оборудования ГК «Корвет» помогает создать отечественные насосы, способные заменить лучшие зарубежные аналоги по программе импортозамещения, а по соотношению «цена – качество» имеют преимущества перед зарубежными аналогами.

Keywords: *oil and gas industry, pumps, pumping of oil products, transportation of hydrocarbons, oil refining.*

ГК «Корвет»
456510, Челябинская область, Сосновский район, д. Казанцево, ул. Производственная, 9
тел: +7 (351) 225-10-55